ISTRUZIONI DI MONTAGGIO

ATTENZIONE: prima di effettuare qualsiasi operazione accertarsi che la temperatura superficiale del blocco motore e dell'impianto di scarico sia tale da non procurare danni all'operatore e/o alle parti non resistenti al calore (carene, tubazioni, guaine ecc.).

1. Smontare la fianchetta originale DX per accedere allo scarico originale, asportare le molle che vincolano il collettore originale al cilindro, svitare completamente la bulloneria originale che vincola il silenziatore e il collettore al telaio e quindi asportare l'impianto di scarico originale.
2. Inserire il collettore primario **(rif. 1)** nell'attacco testa del cilindro e vincolarlo con le molle in dotazione.
3. Inserire il collettore finale **(rif. 2)** nel collettore precedentemente montato e vincolarlo con la molla in dotazione.
4. Inserire il silenziatore sul collettore finale **(rif. 2)**; verificare il corretto orientamento e vincolarlo con la restante molla in dotazione.
5. Calzare le fasce in carbonio **(rif. 4 tipo 11T e rif. 5 tipo 14T)** sul silenziatore e vincolarle al telaio della moto con la minuteria in dotazione (vedi disegno allegato).
6. Fissare il collettore finale **(rif. 2)** al telaio della moto tramite la vite a brugola M8x20 e la rispettiva rondella Diam.8x17, interponendo la piastrina di fissaggio M8 nella staffa saldata.
7. Rimontare la fianchetta originale DX.
8. Avviare il motore, attendere alcuni minuti che sia raggiunta la temperatura di funzionamento e verificare che non vi siano fughe di gas.

NOTA BENE: durante i primi km di utilizzo l'impianto di scarico, subirà degli assestamenti ed è possibile che si verifichino minime fughe di gas.

REGOLAZIONE: La messa a punto di questo impianto di scarico è stata effettuata nello stabilimento LeoVince su banco di prova elettronico con un veicolo in perfetto stato di utilizzo e regolazioni standard. Per ottenere un funzionamento ottimale, consigliamo di verificare la carburazione del vostro veicolo in funzione del suo stato e delle condizioni climatiche della vostra regione.

MANUTENZIONE:
verificare periodicamente gli attacchi del gruppo e tutti gli elementi che possono deteriorarsi con l'uso. Un eventuale cambiamento del colore del silenziatore è dato da un utilizzo normale e dipende dalla natura dei materiali e dal calore.

E' VIETATA ogni modifica o manomissione del silenziatore di scarico; qualora eseguita, la Sito Gruppo Industriale S.p.A. declina ogni responsabilità derivante da vizi, difetti e cattivo funzionamento del prodotto manomesso o modificato.

È CONSIGLIATO PER IL MONTAGGIO L'AUSILIO DI PERSONALE SPECIALIZZATO.

DISEGNO TECNICO

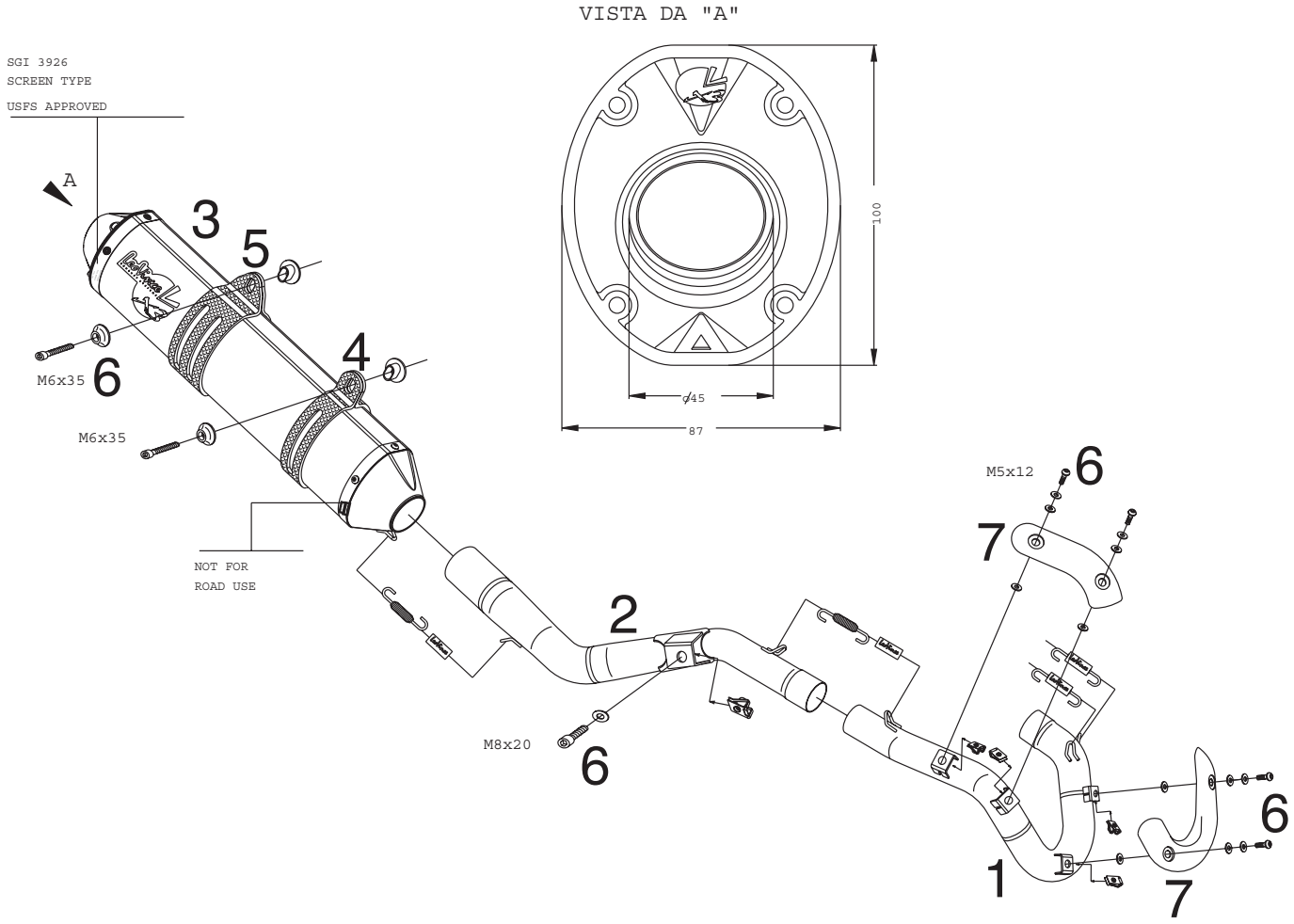

ISTRUZIONI DI MONTAGGIO SPARK ARRESTER

_ ISTRUZIONI DI MONTAGGIO SILENZIATORI 'X3' linea MOTOCROSS/SUPERMOTO, ATV/QUAD e ENDURO SPORT
_ ASSEMBLY INSTRUCTIONS FOR SILENCERS 'X3' MOTOCROSS/SUPERMOTO, ATV/QUAD and ENDURO SPORT line
_ MONTAGEANWEISUNG SCHALLDAEMPFTER 'X3' MOTOCROSS/SUPERMOTO, ATV/QUAD und ENDURO SPORT linie
_ INSTRUCTIONS DE MONTAGE SILENCIEUX 'X3' ligne MOTOCROSS/SUPERMOTO, ATV/QUAD et ENDURO SPORT
_ INSTRUCCIONES DE MONTAJE SILENCIADORES 'X3' línea MOTOCROSS/SUPERMOTO, ATV/QUAD y ENDURO SPORT

_Silenziatore per competizioni regolamento F.I.M. - **versione assemblata in confezione** -
_Silencer for F.I.M. Regulations competions - **packaged assembly** -
_Schalldämpfer fuer Sportrennen F.I.M. Regelung - **zusammenbau in packung** -
_Silencieux pour compétitions Règlement F.I.M. - **version assemblée conditionnée** -
_Silenciador para competiciones reglamento F.I.M. - **versión ensamblada en confección** -

NOTA: il tappo montato nel silenziatore garantisce il rispetto del regolamento F.I.M. relativo all'anno del mezzo

NOTE: the plug in the silencer assures compliance with the F.I.M. regulations for the year of the vehicle

BEMERKUNG: der auf dem Schalldaempfer montierte Stopfen gewaehrleistet die Einhaltung der F.I.M. Regelung, die sich auf das Herstellungsjahr des Fahrzeugs bezieht

REMARQUE: le bouchon dans le silencieux assure la conformité au règlement F.I.M. pour l'année du véhicule

NOTA: el tapón montado en el silenciador garantiza el respeto del reglamento F.I.M. relativo al año del vehículo

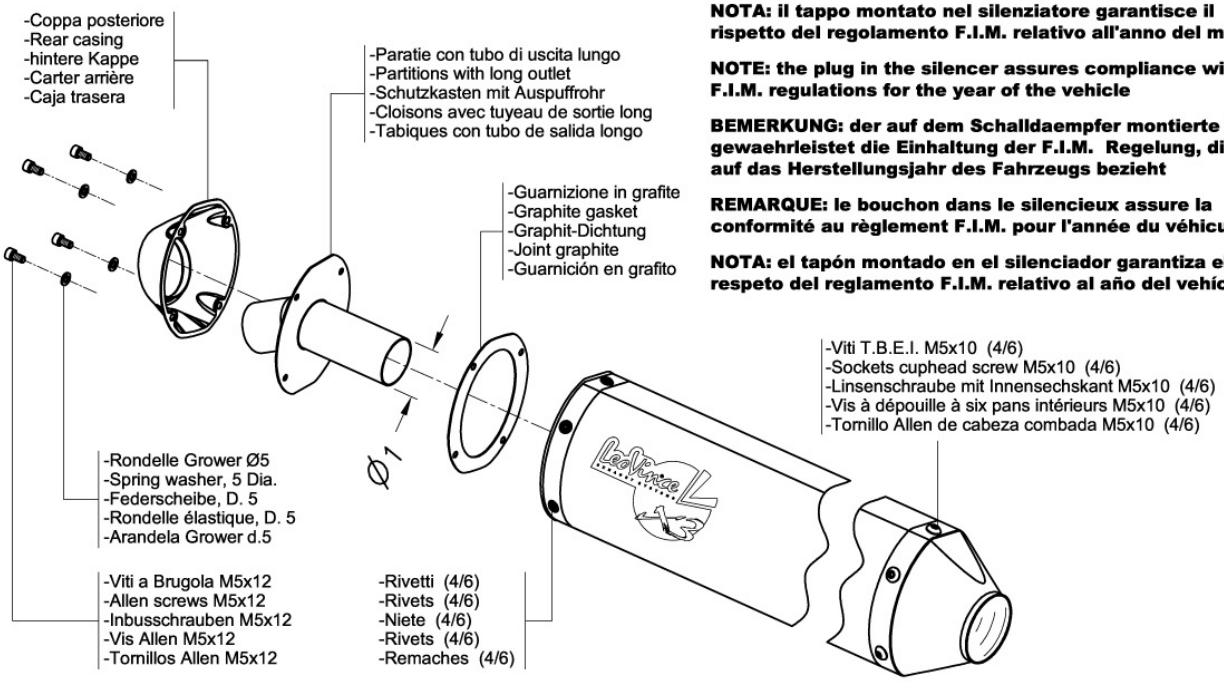

_Silenziatore con PARATIA CON TUBO DI USCITA - Ø1 # Ø2
_Silencer with PARTITION AND OUTLET - Ø1 # Ø2
_Schalldämpfer mit SCHUTZKASTEN MIT AUSPUFFROHR - Ø1 # Ø2
_Silencieux avec CLOISON ET TUYEAU DE SORTIE - Ø1 # Ø2
_Silenciador con TABIQUE CON TUBO DE SALIDA - Ø1 # Ø2

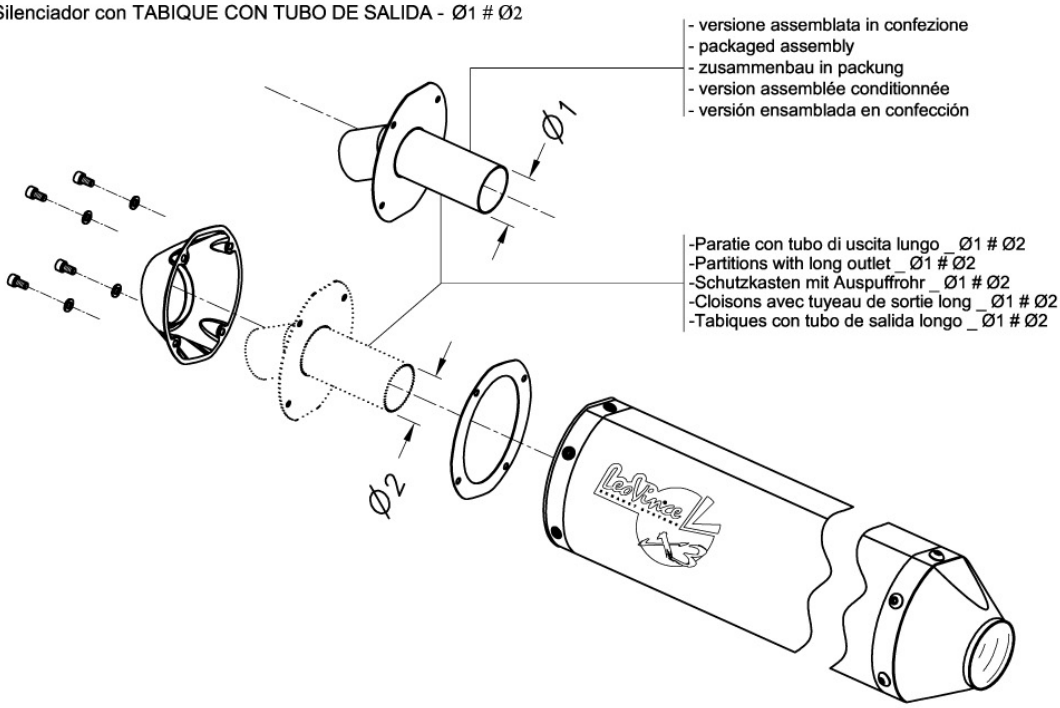

ISTRUZIONI DI MONTAGGIO SPARK ARRESTER

_Silenziatore in versione silenziata per mercato U.S.A.
_Silencer in muted version for U.S.A. market
_Schalldämpfer in der schallgeämpfter Ausführung für U.S.A.-Markt
_Silencieux dans la version avec réglage de silencieux pour le marché des Etats Unis
_Silenciador en versión silenciada para mercado U.S.A.

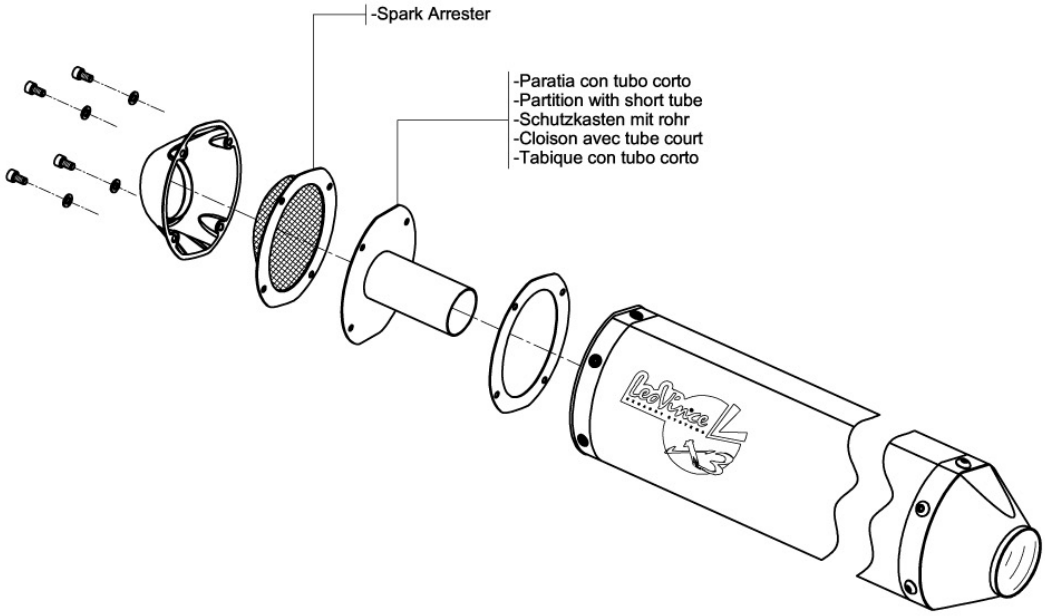

_Silenziatore con *SPARK ARRESTER*
_Silencer with *SPARK ARRESTER*
_Schalldämpfer mit *SPARK ARRESTER*
_Silencieux avec *SPARK ARRESTER*
_Silenciador con *SPARK ARRESTER*

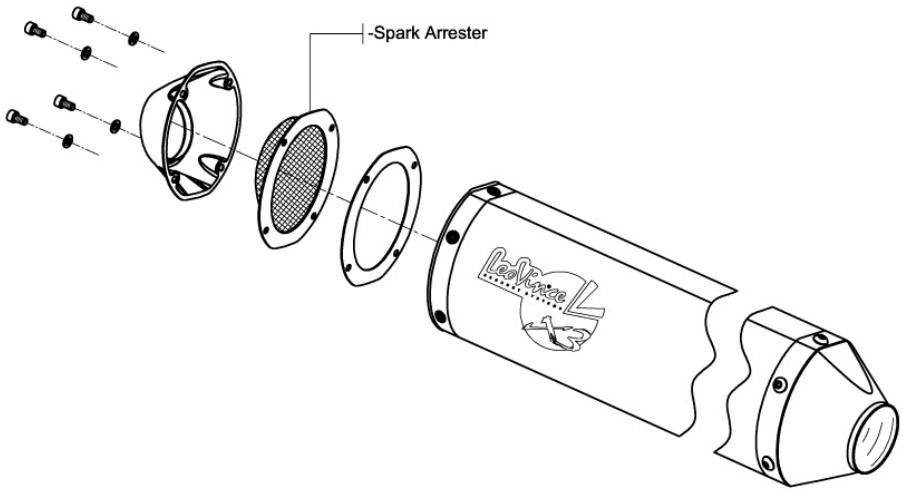

VERIFICA PERIODICA DEL MATERIALE FONOASSORBENTE E SUA SOSTITUZIONE

I prodotti della linea X3 adottano al loro interno lana di vetro ad alta resistenza termica e meccanica, ma proprio per la conformazione e la funzione stessa del silenziatore tali materiali sono soggetti ad usura.

Come descritto nel paragrafo 3.0.0 delle condizioni generali di garanzia, presenti nel libretto che accompagna ogni prodotto LeoVince, va eseguita una manutenzione periodica sul prodotto.

Su moto in configurazione standard di motore e carburazione è necessario effettuare controlli dello stato del materiale fonoassorbente con la medesima frequenza indicata sui rispettivi manuali di uso e manutenzione per le altre parti dell'impianto di scarico; la durata media di un silenziatore è ovviamente variabile in funzione delle condizioni di carico e dei tracciati scelti.

Se il materiale fonoassorbente si degrada è necessario sostituirlo prima che questa insufficienza comprometta l'isolamento del calore verso l'esterno del silenziatore e quindi possa danneggiare le staffe di supporto in carbonio e/o le protezioni in plastica originali.

NOTA: per la sostituzione del materiale fonoassorbente utilizzare esclusivamente ricambi originali LeoVince seguendo le rispettive istruzioni di montaggio contenute nella confezione.