Solo per KTM 990 SUPERMOTO R i.e. , tagliare 2 strisce dal pezzo di tessuto adesivo "fiberglass" fornito in confezione, e applicarle sulla superficie interna delle protezioni laterali in Carbonio (Destra e Sinistra), nella zona in cui sono più vicine ai silenziatori "LeoVince SBK" (nel punto indicato dalle frecce).

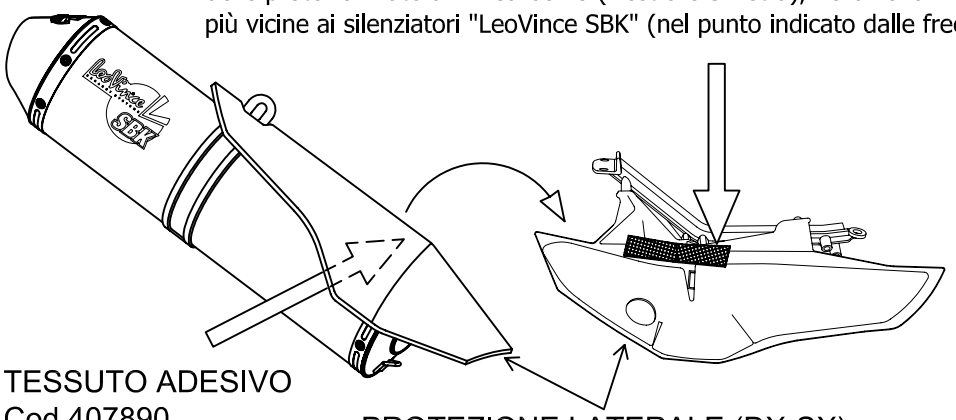

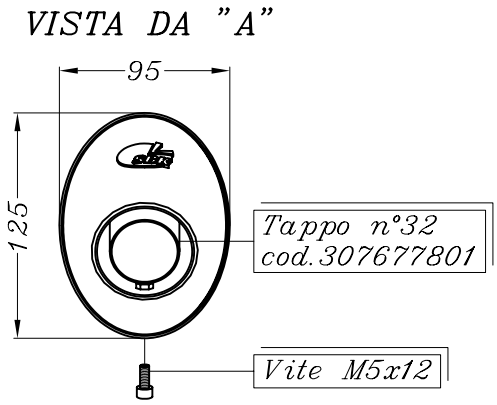

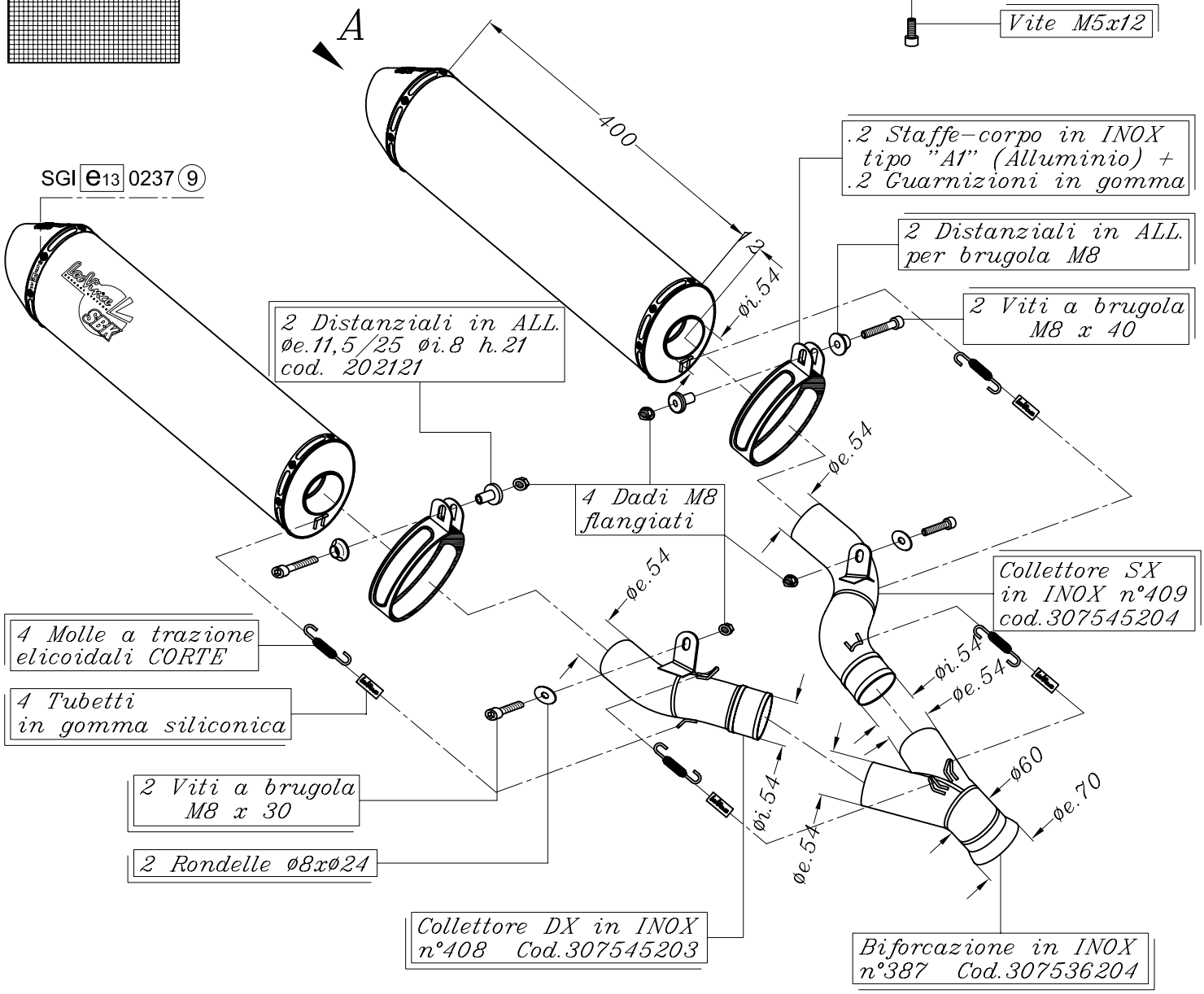

KTM 950 SUPERMOTO ('05/'07)
KTM 990 SUPERMOTO ('08/'09)
KTM 990 SUPERMOTO R i.e. ('09/'10)

Art.7546A Slip-on SBK OVALE - ALLUMINIO - Passaggio STANDARD OMOLOGATO "EVOLUTION II"